РЕДМОНД

Робот-мойщик окон
W2401S

РУКОВОДСТВО ПО ЭКСПЛУАТАЦИИ

RUS 8
KAZ 14

Приложение REDMOND Home / REDMOND Home қосымшасы

EAC

Товар сертифицирован в соответствии с Федеральным законом «О техническом регулировании» и соответствует требованиям Технического регламента Таможенного союза ТР ТС 004/2011 «О безопасности низковольтного оборудования», Технического регламента Таможенного союза ТР ТС 020/2011 «Электромагнитная совместимость технических средств», Технического регламента Евразийского экономического союза «Об ограничении применения опасных веществ в изделиях электротехники и радиоэлектроники» ТР ЕАЭС 037/2016.

Изготовитель: «Чжухай ИнгЧжи Сервис кампани Лимитед», 51900, 100 Хуа Вей Роуд, Чиань Шань, Сян Чжоу Дистрикт, Чжухай Сити, Китай.

Импортер в России: ООО «ИЛОТ», 198099, г. Санкт-Петербург, ул. Промышленная, д. 38, к. 2, лит. А.

© РЕДМОНД. Все права защищены. 2026
Воспроизведение, передача, распространение, перевод или другая переработка данного документа или любой его части без предварительного письменного разрешения правообладателя запрещены.

СОДЕРЖАНИЕ

МЕРЫ БЕЗОПАСНОСТИ 8
Технические характеристики 10
Комплектация 10
Устройство модели 10
I. ПЕРЕД НАЧАЛОМ ИСПОЛЬЗОВАНИЯ 10
II. ЭКСПЛУАТАЦИЯ ПРИБОРА 11
Наполнение резервуара для воды 11
Использование прибора 11
Индикация 11
Использование пульта дистанционного управления 11
Система автоматического удержания на поверхности 12
Дистанционное управление прибором через приложение REDMOND Home 12
III. УХОД ЗА ПРИБОРОМ 12
Хранение и транспортировка 12
IV. ПЕРЕД ОБРАЩЕНИЕМ В СЕРВИС-ЦЕНТР 12
V. ГАРАНТИЙНЫЕ ОБЯЗАТЕЛЬСТВА 13

A1

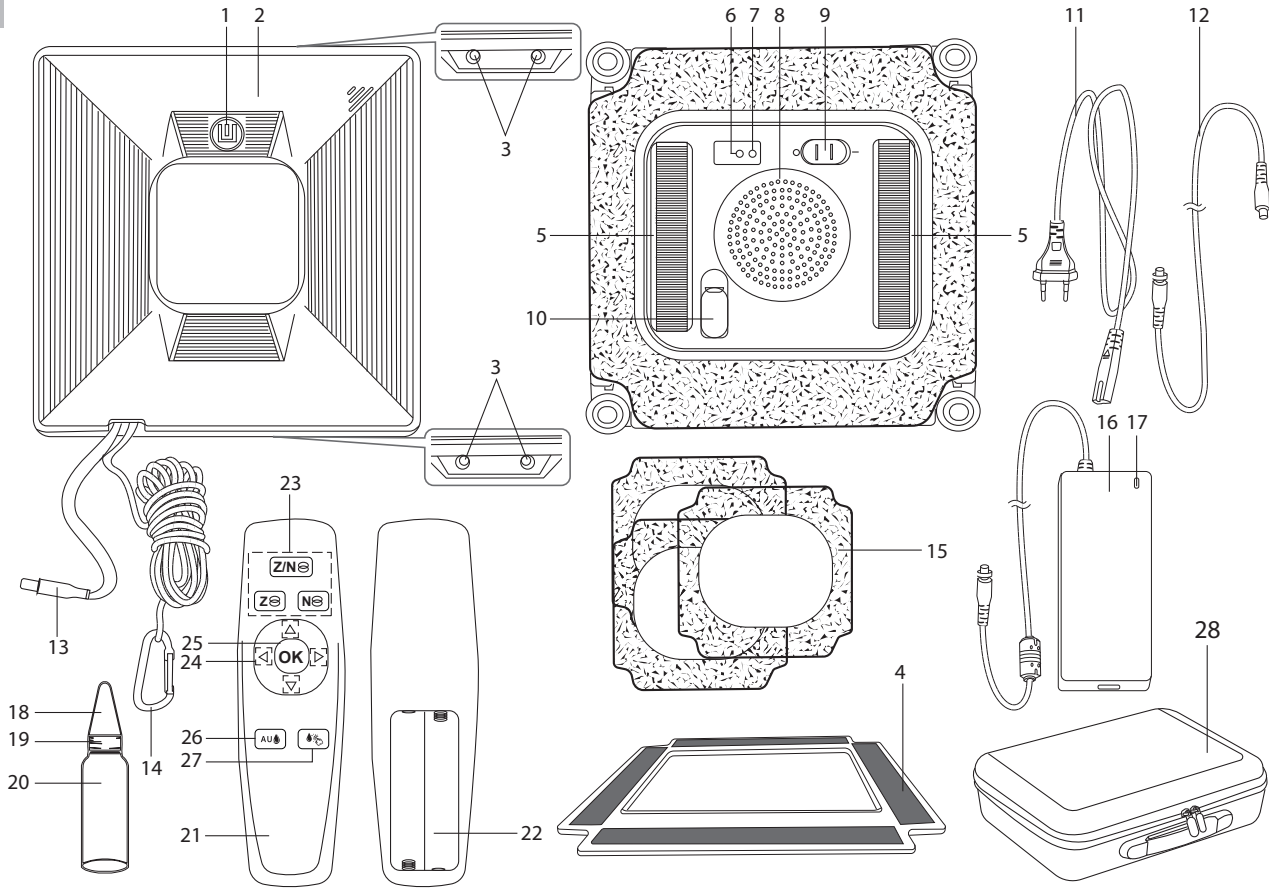
1
2
3
3
6
7
8
9
5
5
10
11
12
16
17
15
23
Z/N
Z
N
OK
25
24
26
27
AU
21
22
13
14
18
19
20
4
28

A2

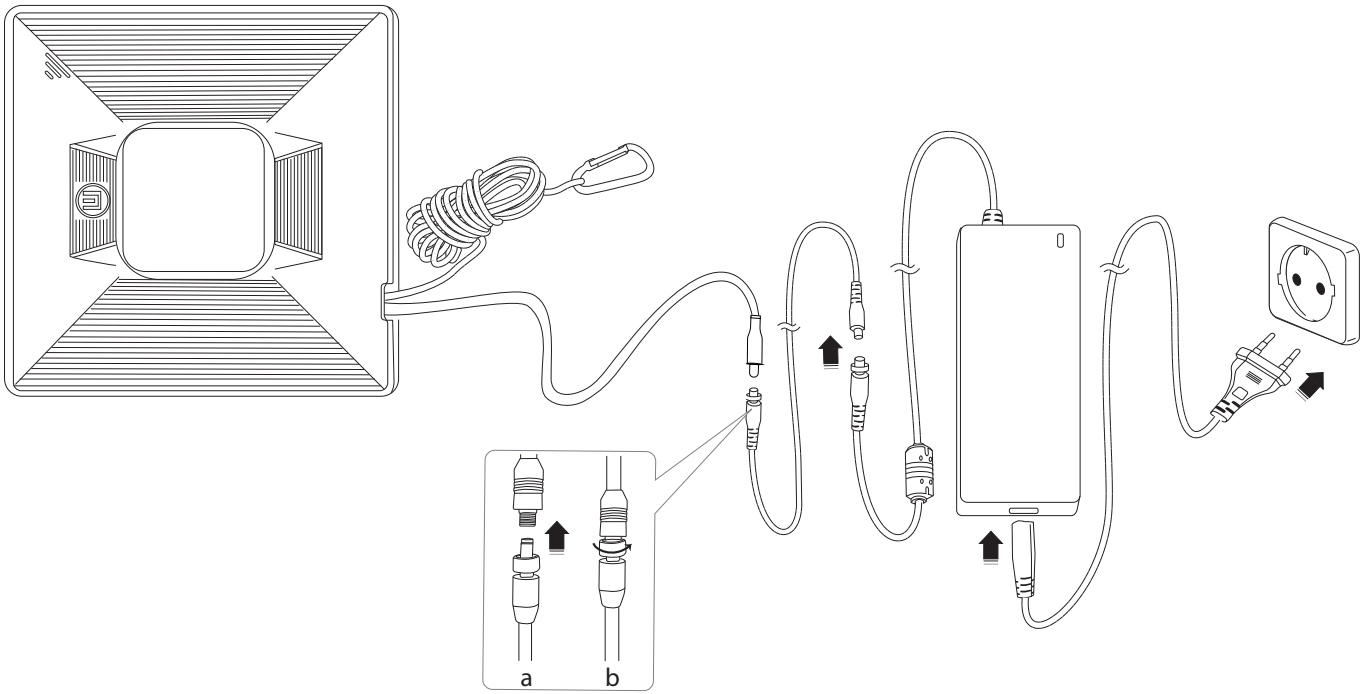

A3

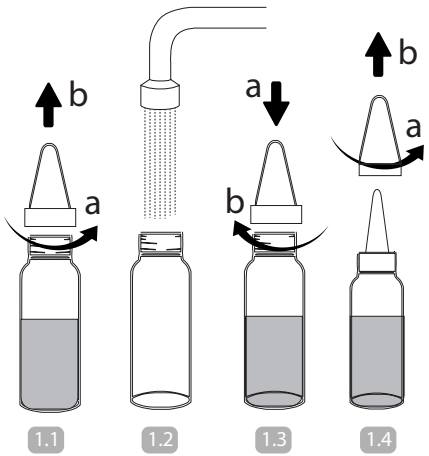

1

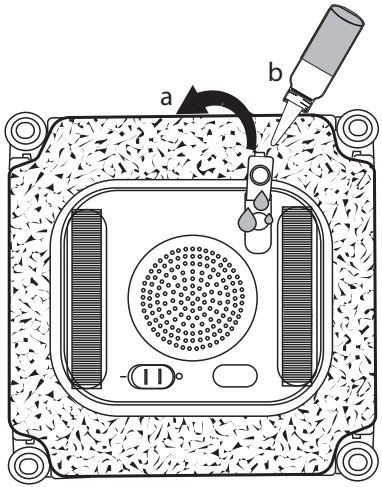

2

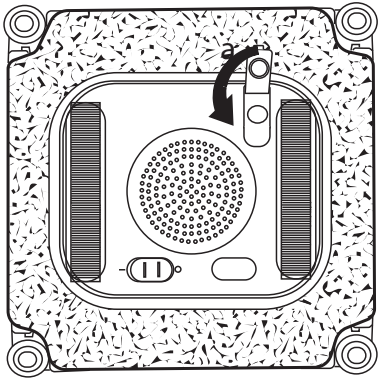

3

A4

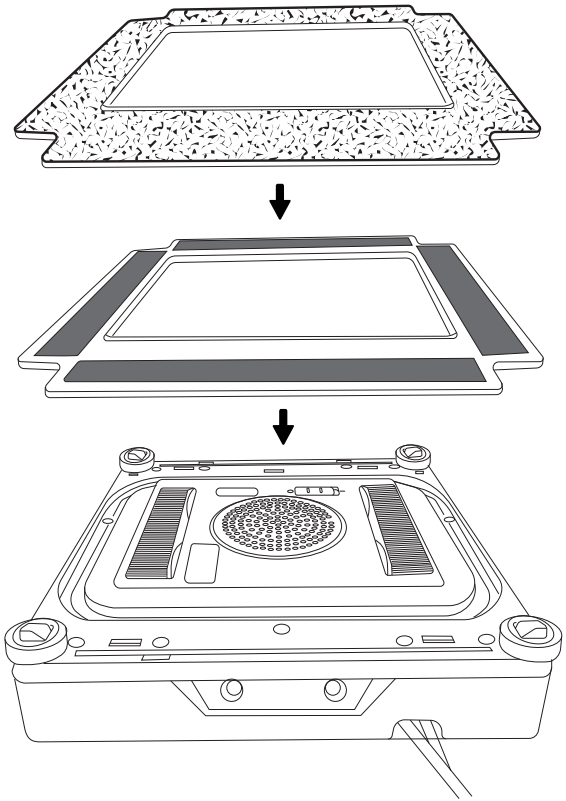

A5

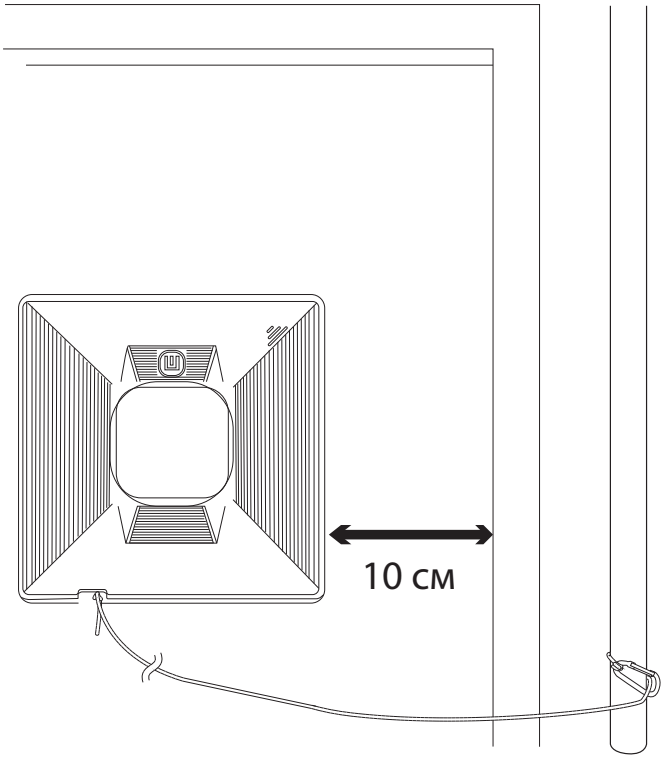

УВАЖАЕМЫЙ ПОКУПАТЕЛЬ!

Благодарим вас за то, что отдали предпочтение бытовой технике РЕДМОНД.

РЕДМОНД – это качество, надежность и неизменно внимательное отношение к потребностям клиентов. Надеемся, что вам понравится продукция компании и вы также будете выбирать наши изделия в будущем.

Робот-мойщик окон W2401S – это электронный прибор, предназначенный для очистки окон и других поверхностей от грязи и пыли без непосредственного участия человека.

Хотите узнать больше? Посетите наш сайт www.redmond.company.

Здесь вы найдете самую актуальную информацию о предлагаемой технике и ожидаемых новинках, сможете получить консультацию онлайн, а также заказать продукцию РЕДМОНД и оригинальные аксессуары к ней в нашем интернет-магазине.

Служба поддержки пользователей РЕДМОНД в России: 8-800-600-90-21 (звонок по России бесплатный).

⚠ *Прежде чем использовать данное изделие, внимательно прочитайте руководство по эксплуатации и сохраните его в качестве справочника. Правильное использование прибора значительно продлит срок его службы.*

Меры безопасности и инструкции, содержащиеся в данном руководстве, не охватывают все возможные ситуации, которые могут возникнуть в процессе эксплуатации прибора. При работе с устройством пользователь должен руководствоваться здравым смыслом, быть осторожным и внимательным.

МЕРЫ БЕЗОПАСНОСТИ

- Производитель не несет ответственности за повреждения, вызванные несоблюдением техники безопасности и правил эксплуатации изделия.
- Данный электроприбор предназначен для использования в бытовых условиях и может применяться в квартирах, загородных домах или в других подобных условиях непромышленной эксплуатации. Промышленное или любое другое нецелевое использование устройства будет считаться нарушением условий надлежащей эксплуатации изделия. В этом случае производитель не несет ответственности за возможные последствия.
- Перед подключением прибора к электросети проверьте, совпадает ли ее напряжение с номинальным напряжением питания адаптера прибора. Эта информация указана в технических характеристиках и на заводской табличке изделия.
- Отключайте прибор от электросети во время перерывов в использовании, а также во время очистки прибора. Извлекайте электрошнур сухими руками, удерживая его за штепсель, а не за провод. Неосторожное обращение может привести к разрыву кабеля или удару током.
- Используя удлинитель, убедитесь, что он рассчитан на потребляемую мощность прибора. Несоответствие параметров тока может привести к короткому замыканию или возгоранию кабеля.
- Разрешается использовать прибор только с адаптером, входящим в комплект поставки.
- Используйте прибор только по назначению. Использование прибора в целях, отличающихся от указанных в данном руководстве, является нарушением правил эксплуатации.
- Не протягивайте шнур электропитания и удлинитель вблизи источников тепла, газовых и электрических плит. Следите за тем, чтобы электрошнур не перекручивался и не перегибался, не соприкасался с острыми предметами, углами и кромками мебели.

STOP *ПОМНИТЕ: случайное повреждение кабеля электропитания может привести к неполадкам, которые не соответствуют условиям гарантии, а также к поражению электротоком. При повреждении шнура питания его замену, во избежание опасности, должен производить изготовитель, сервисная служба или аналогичный квалифицированный персонал.*

- Перед очисткой прибора убедитесь, что он отключен от электросети. Строго следуйте инструкциям по очистке прибора.

STOP *ЗАПРЕЩАЕТСЯ погружать корпус прибора в воду или помещать его под струю воды!*

- Переносите прибор, удерживая его за корпус.
- Не устанавливайте на прибор посторонние предметы, не садитесь и не вставайте на прибор.
- Берегите глаза от воздействия инфракрасного излучения. Не направляйте излучатель пульта дистанционного управления в сторону глаз.

Запрещена эксплуатация прибора в следующих случаях:

– В помещениях с повышенной влажностью. Существует опасность короткого замыкания, выхода из строя двигателя.

– Вблизи токсичных и легко воспламеняющихся веществ, в помещениях с высокой концентрацией паров горючих веществ (краски, растворителя и т. п.) или горючей пыли. Существует опасность взрыва или пожара.

– На стеклах и окнах без рам. Существует опасность падения и поломки прибора.

– Для очистки мягкой мебели. Использование на мягкой неровной поверхности может привести к падению и поломке.

- Не касайтесь движущихся частей прибора во время его работы.
- Не оставляйте работающий прибор без присмотра надолго.
- Запрещается эксплуатация прибора с видимыми повреждениями на корпусе или шнуре электропитания, после падения или при возникновении неполадок в работе. При возникновении любых неисправностей отключите прибор от электросети и обратитесь в сервисный центр.
- Прибор не предназначен для использования лицами (включая детей) с пониженными физическими, психическими или умственными способностями или при отсутствии у них опыта или знаний, если они не находятся под контролем или не проинструктированы об использовании прибора лицом, ответственным за их безопасность. Дети должны находиться под присмотром для недопущения игры с прибором.
- Запрещены самостоятельный ремонт прибора или внесение изменений в его конструкцию. Ремонт прибора должен производиться исключительно специалистом авторизованного сервис-центра. Непрофессионально выполненная работа может привести к поломке прибора, травмам и повреждению имущества.

STOP *ВНИМАНИЕ! Запрещено использование прибора при любых неисправностях.*

Технические характеристики

Модель	W2401S
Тип прибора	робот-мойщик окон
Мощность	72 Вт
Тип аккумулятора	литий-ионный
Напряжение аккумулятора	14,8 В ⎓
Емкость аккумулятора	650 мА*ч
Входное напряжение сетевого адаптера	100-240 В~, 50/60 Гц, 1,5 А
Выходное напряжение сетевого адаптера	24 В ⎓, 3 А
Защита от поражения электротоком	класс II
Объем резервуара для воды	60 мл
Сила всасывания	2500 Па
Индикация	светодиодная, звуковая
Функция автоматической подачи воды	есть
Пульт дистанционного управления	есть
Источник питания	2 × R03 (AAA)
Тип управления	электронный/дистанционный (REDMOND Home)
Стандарт передачи данных	Wi-Fi
Поддержка на операционных системах	iOS®*, Android®**
Автоматическое удержание на поверхности при отсутствии питания	до 40 мин
Определение зоны уборки	есть
Удлинитель сетевого шнура	есть
Страховочный трос	3,9 м
Радиус действия	6 м
Диапазон рабочих температур	от 5°С до 40°С
Уровень шума	<70 дБ
Время полной зарядки	3,5 часа
Габаритные размеры (Ш × В × Г)	216 × 75 × 216 мм
Вес нетто	1,3 кг

Комплектация

Робот-мойщик окон	1 шт.
Сетевой адаптер	1 шт.
Сетевой шнур	1 шт.
Удлинитель сетевого адаптера	1 шт.
Пульт дистанционного управления	1 шт.
Держатель мопов	1 шт.
Мопы из микрофибры	4 шт.
Страховочный трос с карабином	1 шт.
Флакон для наполнения резервуара для воды	1 шт.
Кейс для хранения и переноски	1 шт.
Руководство по эксплуатации	1 шт.
Сервисная книжка	1 шт.

Производитель имеет право на внесение изменений в дизайн, комплектацию, а также в технические характеристики изделия в ходе постоянного совершенствования своей продукции без дополнительного уведомления об этих изменениях. В технических характеристиках допускается погрешность ±10%.

Устройство модели (схема A1, стр. 4)

1. Кнопка Ш – начало/окончание работы
2. Корпус прибора
3. Распылители
4. Съемный держатель мопов
5. Колеса
6. Индикатор работы на днище
7. Индикатор ошибки на днище
8. Воздухозаборник
9. Переключатель питания O/I
10. Клапан резервуара для воды
11. Сетевой шнур
12. Удлинитель сетевого адаптера
13. Кабель питания
14. Страховочный трос с карабином
15. Мопы из микрофибры
16. Сетевой адаптер
17. Индикатор адаптера питания
18. Колпачок крышки флакона
19. Крышка флакона
20. Флакон для наполнения резервуара для воды
21. Пульт дистанционного управления
22. Отсек для элементов питания
23. Кнопки выбора режима работы прибора
24. Кнопки выбора направления движения прибора
25. Кнопка **OK** – начало/окончание работы
26. Кнопка AUTO – функция автоматической подачи воды
27. Кнопка – ручная подача воды
28. Кейс для хранения и переноски

I. ПЕРЕД НАЧАЛОМ ИСПОЛЬЗОВАНИЯ

Аккуратно достаньте изделие и его комплектующие из коробки. Удалите все упаковочные материалы и рекламные наклейки.

⚠ *Обязательно сохраните на месте предупреждающие наклейки, наклейки-указатели (при наличии) и табличку с серийным номером изделия на корпусе!*

После транспортировки или хранения при низких температурах необходимо выдержать прибор при комнатной температуре не менее 2 часов перед включением.

Корпус прибора и съемный держатель мопов протрите влажной тканью. Тщательно просушите все элементы прибора перед включением в сеть электропитания.

Перед началом использования прибора следует полностью зарядить аккумулятор. Шнур сетевого адаптера и удлинитель сетевого адаптера оснащены винтовыми фиксаторами для надежности крепления: соберите прибор, как показано на схеме A2 (стр. 5), закрутите фиксаторы по часовой стрелке до упора.

Во время зарядки аккумулятора индикатор кнопки Ш будет гореть оранжевым цветом. Время полной зарядки составляет 3,5 часа. Когда аккумулятор полностью зарядится, индикатор сменит цвет на зеленый, прибор готов к использованию.

Убедитесь, что элементы питания (не входят в комплект) установлены в пульт дистанционного управления правильно, с соблюдением полярности. При необходимости установите элементы питания.

** правообладателем товарного знака IOS является Сиско Текнолоджи Инк. (Cisco Technology Inc.), корпорация штата Калифорния, 170 Вест Тасмэн Драйв, Сан-Хосе, Калифорния 95134, США (US).*
*** правообладателем товарного знака Android является Гугл ЭлЭлСи (Google LLC), 1600 Амфисиета Паркуэй, Маунтин Вью, Калифорния 94043, США (US).*

При установке элементов питания руки и устройство должны быть сухими.

Держатель мопов должен быть установлен на корпус плотно, без зазоров. Порядок установки показан на схеме A4 (стр. 7). Совместите выступы на держателе с пазами на корпусе прибора и надавите на держатель до щелчка.

II. ЭКСПЛУАТАЦИЯ ПРИБОРА

Прибор предназначен для очистки стекол толщиной от 3 мм, зеркал, кафельной плитки и гладких стен.

STOP *ЗАПРЕЩАЕТСЯ использовать прибор на стеклах без рам, на поверхностях с трещинами или иными повреждениями!*

Убедитесь, что пространство под очищаемой поверхностью свободно от предметов, которые могут быть повреждены в результате случайного падения прибора.

Наполнение резервуара для воды (схема A3, стр. 6)

1. Открутите крышку флакона и наполните его водой. Плотно закрутите крышку.

Наполняйте резервуар только чистой холодной водой, не добавляйте в воду и не используйте химические моющие средства во избежание засорения дозаторов.

2. Переверните прибор днищем вверх и откройте клапан резервуара для воды.
3. Снимите колпачок с крышки флакона и наполните резервуар для воды.

STOP *При наполнении резервуара избегайте попадания воды в отверстия воздухозаборника!*

4. Закройте клапан резервуара для воды. Прибор готов к использованию.

Использование прибора (схема A5, стр. 7)

ВНИМАНИЕ! Перед использованием прибора обязательно закрепляйте его с помощью страховочного троса на неподвижном устойчивом объекте внутри помещения.

1. Подключите прибор к электросети, загорятся индикатор кнопки ⏻ и индикатор адаптера питания.

ВНИМАНИЕ! Прибор будет работать только при наличии подключения к электросети!

Следите, чтобы шнур питания и удлинитель не перекручивались и не перегибались. Помните, что длина провода ограничена, при необходимости используйте удлинитель.

2. Переведите переключатель питания O/I в положение I, прибор включится, индикатор кнопки ⏻ сменит цвет на синий, прозвучит голосовое сообщение «Вас приветствует робот-окномой РЕДМОНД: при очистке окон не забудьте закрепить страховочный трос».
3. Установите прибор на стекло в 10 см от рамы или на другую поверхность. При использовании прибора на вертикальной поверхности убедитесь, что он надежно держится, прежде чем отпустить его.

При необходимости нанесите на моп или очищаемый участок небольшое количество чистящего средства или спрея, подходящего для использования на данной поверхности.

STOP *НЕ МОЧИТЕ! Если поверхность или моп будут слишком влажными, прибор не сможет правильно работать.*

4. Когда частота мигания кнопки ⏻ и индикатора работы снизится, нажмите кнопку ⏻ на корпусе прибора или кнопку **OK** на пульте ДУ. Прозвучит голосовое сообщение «Начинаю очистку», прибор начнет работу в автоматическом режиме, функция автоматической подачи водыбудет включена (см. раздел «Использование пульта дистанционного управления»). Для включения/отключения режима паузы (голосовое сообщение «Пауза») в процессе работы нажимайте кнопку ⏻ на корпусе прибора или кнопку **OK** на пульте ДУ.
5. По окончании работы прибор дважды подаст звуковой сигнал: один длинный и два коротких гудка, прозвучит голосовое сообщение «Очистка завершена». Придерживая прибор, нажмите и удерживайте кнопку ⏻, дождитесь, пока двигатель остановится, и аккуратно снимите прибор с поверхности.

Если после влажной уборки на стекле остались разводы, для их удаления протрите поверхность сухими мопами 1–2 раза с помощью прибора или вручную.

6. Откройте клапан резервуара для воды и слейте оставшуюся жидкость.

STOP *Не оставляйте воду в резервуаре во избежание образования известковых отложений.*

Индикация

В зависимости от текущего состояния прибора индикатор кнопки ⏻ будет менять цвет:

- синий цвет – штатная работа;
- оранжевый цвет – аккумулятор разряжен или идет зарядка аккумулятора;
- зеленый цвет – аккумулятор полностью заряжен;
- красный цвет – мигает во время ошибки.

Индикаторы ошибки и штатного режима работы продублированы на днище, чтобы вы могли контролировать работу прибора независимо от того, с какой стороны окна он находится: синий индикатор горит или мигает во время штатной работы, красный индикатор мигает во время ошибки.

Использование пульта дистанционного управления

Вы также можете управлять прибором с помощью пульта дистанционного управления. Нажмите кнопку ⏻ для включения прибора, установите его на очищаемую поверхность.

- Нажатие кнопки **OK** запустит работу прибора в автоматическом режиме.
- Для ручного управления прибором нажимайте кнопки ◄, ►, ▼, ▲ – прибор будет двигаться в указанном направлении, подавая соответствующие голосовые сообщения: «Движение влево», «Движение вправо», «Движение вниз» или «Движение вверх».
- Для включения движения по заданной траектории нажмите одну из следующих кнопок:

Z/N	Автоматический режим. Движение влево, вниз и вверх. Прозвучит голосовое сообщение «Режим интенсивной очистки»	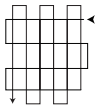
Z	Движение влево и вниз. Прозвучит голосовое сообщение «Режим очистки Z»	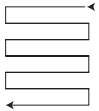
N	Движение вниз и вверх. Прозвучит голосовое сообщение «Режим очистки N»	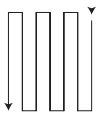

Для включения функции автоматической подачи воды нажмите кнопку AU, прозвучит голосовое сообщение «Автоматическая подача воды включена», индикатор кнопки и индикатор работы будут мигать, прибор с определенной периодичностью будет подавать воду по направлению движения. Для отключения функции автоматической подачи воды повторно нажмите кнопку AU, прозвучит голосовое сообщение «Автоматическая подача воды выключена», индикатор кнопки и индикатор работы будут гореть постоянно.

Для ручной подачи воды нажимайте кнопку , прибор будет подавать небольшое количество воды по направлению движения при каждом нажатии кнопки, прозвучит голосовое сообщение «Включение подачи воды».

Для остановки движения нажмите кнопку **OK**.

Система автоматического удержания на поверхности

Прибор оснащен функцией автоматического удержания на поверхности при отсутствии питания. В случае отключения от электросети в процессе работы, прибор будет удерживаться на вертикальной поверхности в течение 40 минут, если аккумулятор полностью заряжен. При этом будут мигать индикаторы ошибки, прибор будет подавать звуковые сигналы. Удерживая прибор, нажмите кнопку , аккуратно снимите его с поверхности.

Если прибор остановился в труднодоступной зоне (например, слишком высоко), аккуратно потяните его за страховочный трос. Старайтесь тянуть трос параллельно поверхности, на которой находится прибор, чтобы не допустить падения.

ВНИМАНИЕ! Время автоматического удержания на поверхности напрямую зависит от уровня заряда аккумулятора.

Дистанционное управление прибором через приложение REDMOND Home

Для подключения к приложению прибор должен находиться в зоне действия сети Wi-Fi (2,4 ГГц). Пылесос не должен находиться на зарядной станции.

1. Загрузите приложение REDMOND Home из магазина приложений App Store®* или Google Play®** (в зависимости от операционной системы используемого устройства) на свой смартфон или планшет.

Минимальную поддерживаемую версию операционной системы уточняйте на официальном сайте компании www.redmond.company или в описании к приложению в магазинах App Store® и Google Play®**.*

2. Запустите приложение REDMOND Home, создайте аккаунт и следуйте появляющимся подсказкам.
3. Переведите переключатель питания O/I в положение I, прибор включится, индикатор кнопки сменит цвет на синий, прозвучит голосовое сообщение «Вас приветствует робот-окномой РЕДМОНД: при очистке окон не забудьте закрепить страховочный трос».
4. Для установления соединения три раза быстро нажмите кнопку , прозвучит голосовое сообщение «Переустановите соединение с сетью».
5. Нажмите в правом верхнем углу на значок «+», чтобы добавить устройство.
6. Если устройство не добавилось автоматически, то выберите его вручную («REDMOND W2401S»).
7. В случае успешного соединения прибор появится в списке ваших доступных устройств. Теперь вы можете управлять им дистанционно.

III. УХОД ЗА ПРИБОРОМ

Перед очисткой прибора убедитесь, что он отключен от электросети. Протирайте корпус прибора влажной мягкой тканью. НЕ МОЧИТЕ!

STOP *ЗАПРЕЩАЕТСЯ помещать корпус прибора, сетевой адаптер, сетевой шнур и удлинитель сетевого шнура под струю воды или погружать их в воду.*

Не используйте при очистке прибора абразивные и химически агрессивные средства, губки с жестким покрытием.

Мопы могут быть очищены в проточной воде, при необходимости используйте мягкое моющее средство.

Хранение и транспортировка

Перед хранением и повторной эксплуатацией очистите и полностью просушите все части прибора. Храните прибор в сухом вентилируемом месте вдали от нагревательных приборов и попадания прямых солнечных лучей.

При транспортировке и хранении запрещается подвергать прибор механическим воздействиям, которые могут привести к повреждению прибора и/или нарушению целостности упаковки.

Необходимо беречь упаковку прибора от попадания воды и других жидкостей.

IV. ПЕРЕД ОБРАЩЕНИЕМ В СЕРВИС-ЦЕНТР

Неисправность	Возможная причина	Способ устранения
При включении индикатор кнопки горит оранжевым цветом	Аккумулятор прибора разряжен	Подключите прибор к электросети и полностью зарядите (см. раздел «Зарядка аккумулятора»)

* *правообладателем товарного знака App Store является Эппл Инк. (Apple Inc.), Уан Эппл Парк Уэй, Купертино, Калифорния 95014, США (US).*
** *правообладателем товарного знака Google Play является Гугл ЭлЭлСи (Google LLC), 1600 Амфисиета Паркуэй, Маунтин Вью, Калифорния 94043, США (US).*

Неисправность	Возможная причина	Способ устранения
Аккумулятор прибора не заряжается	Отсутствует напряжение в электросети или розетка неисправна	Проверьте наличие напряжения в электросети или подключите прибор к исправной розетке
Прибор подает голосовое сообщение «Подключите кабель питания», мигают индикаторы ошибки	Прибор не подключен к электросети	Подключите прибор к электросети
Прибор остановился и подает звуковые сигналы, мигают индикаторы ошибки	На поверхности есть неровности или повреждения	Используйте прибор только на ровной поверхности без повреждений
Прибор остановился во время работы	Моп загрязнен	Замените моп, произведите его очистку
	Сбой датчика	Выберите другой режим работы
	Прибор неправильно установлен	При использовании на стекле устанавливайте прибор в 10 см от рамы
	Поверхность слишком скользкая	Не используйте прибор на одной и той же сухой поверхности несколько раз подряд
Прибор подает голосовое сообщение «Потеря прижимного давления»	Поверхность или моп слишком влажные	Не используйте прибор на чрезмерно влажной поверхности. Используйте сухие мопы
Прибор оставляет разводы на поверхности или движется некорректно	Моп загрязнен	Замените моп, произведите его очистку
Прибор не останавливается после окончания очистки	Сбой датчика	Нажмите кнопку **ОК** на пульте ДУ
Вода не подается, прибор подает голосовое сообщение «Бак для воды пуст»	Резервуар для воды пуст	Отключите прибор и наполните резервуар для воды
Пульт ДУ не работает	Емкость элементов питания иссякла	Замените элементы питания
Сбой синхронизации с мобильным приложением	Отсутствует подключение по сети Wi-Fi	Проверьте корректность работы сети Wi-Fi
	Отключен интернет на мобильном устройстве	Включите интернет на мобильном устройстве

В случае если неисправность устранить не удалось, обратитесь в авторизованный сервисный центр.

Запчасти для постгарантийного ремонта можно найти на сайте https://redmondsale.com/

V. ГАРАНТИЙНЫЕ ОБЯЗАТЕЛЬСТВА

* Стандартная гарантия 1 год. Условия расширенной гарантии по ссылке: https://warranty.redmond.company/

В течение гарантийного периода изготовитель обязуется устранить путем ремонта, замены деталей или замены всего изделия любые заводские дефекты. Гарантия вступает в силу только в том случае, если дата покупки подтверждена печатью магазина и подписью продавца на оригинальном гарантийном талоне. Настоящая гарантия признается лишь в том случае, если изделие применялось в соответствии с руководством по эксплуатации, не ремонтировалось, не разбиралось и не было повреждено в результате неправильного обращения с ним, а также сохранена полная комплектность изделия. Данная гарантия не распространяется на естественный износ изделия и расходные материалы (мопы из микрофибры и т. д.).

Срок службы изделия и срок действия гарантийных обязательств на него исчисляются со дня продажи или с даты изготовления изделия (в случае, если дату продажи определить невозможно).

Дату изготовления прибора можно найти в серийном номере, расположенном на идентификационной наклейке на корпусе изделия. Серийный номер состоит из 13 знаков. 4-й и 5-й знаки обозначают месяц, 6-й и 7-й — год выпуска устройства.

0	0	0	1	1	2	2	3	3	3	3	3	3

1 — месяц производства (01 — январь, 02 — февраль ... 12 — декабрь)
2 — год производства (21 — 2021 г., 22 — 2022 г. ... 30 — 2030 г.)
3 — серийный номер модели

Установленный производителем срок службы прибора составляет 3 года со дня его приобретения при условии, что эксплуатация изделия производится в соответствии с данным руководством и применимыми техническими стандартами.

Упаковку, руководство пользователя, а также сам прибор необходимо утилизировать в соответствии с местной программой по переработке отходов. После окончания срока службы не выбрасывайте прибор вместе с бытовыми отходами. Передайте его в специализированный пункт для дальнейшей утилизации. Проявите заботу об окружающей среде. Отходы, образующиеся при утилизации изделий, подлежат обязательному сбору с последующей утилизацией в установленном порядке и в соответствии с действующими требованиями и нормами отраслевой нормативной документации, в том числе в соответствии с СанПиН 2.1.7.1322-03 «Гигиенические требования к размещению и обезвреживанию отходов производства и потребления».

Осы бұйымды пайдаланудың алдында оны пайдалану бойынша нұсқаулықты мұқият оқыңыз және анықтамалық ретінде сақтап қойыңыз. Аспапты дұрыс пайдалансаңыз, оның қызмет ету мерзімі көпке ұзарады.

Бұл нұсқаулықтағы қауіпсіздік шаралары мен нұсқаулар құралды қолдану кезінде туындауы мүмкін барлық жағдайларды қамтымайды. Бұл құрылғымен жұмыс кезінде қолданушы ақылға сүйеніп, абай әрі мұқият болуы тиіс.

ҚАУІПСІЗДІК ШАРАЛАРЫ

- Өндіруші қауіпсіздік техникасы талаптарын және бұйымды пайдалану ережелерін ұстанбаудан туындаған зақымдар үшін жауап бермейді.
- Бұл электр аспап тұрмыстық жағдайларда қолдан-арналған құрылғы болып табылады және пәтерлерде, қала сыртындағы үйлерде немесе өнеркәсіптік емес пайдаланудың басқа жағдайларында қолдана алады. Құрылғыны өнеркәсіптік немесе кез келген басқа мақсатсыз пайдалану бұйымды дұрыс пайдалану шарттарын бұзу болып табылады. Бұл жағдайда өндіруші ықтимал салдарлар үшін жауап бермейді.
- Құрылғыны элект желісіне қосар алдында оның кернеуі қоректену адаптері аспаптың номиналды кернеуіне сәйкес келетінін тексеріңіз (бұйымның техникалық сипаттамалары немесе зауыттық кестесін қараңыз).
- Пайдаланудағы үзілістер кезінде, сонымен қатар тазалау кезінде аспапты электр желісінен өшіріп отырыңыз. Электр сымын сымнан емес, штепсерден ұстап тұрып, құрғақ қолмен алыңыз. Абайсыз пайдалану кабельдің үзілуіне немесе тоққа түсуге соқтыруы мүмкін.
- Аспаптың тұтынылатын қуатына арналған ұзартқышты пайдаланыңыз. Бұл талапты ұстанбау қысқа тұйықталуға немесе кабельдің тұтануына әкеліп соқтыруы мүмкін.
- Аспапты жеткізу жиынтығына кіретін, адаптермен ғана қолдануға рұқсат етіледі.
- Электр қуатын беретін сымды жылу көзіне жақын жерде тартпаңыз, газ және электр ас үй плиталарын. Электр сымы үшкір заттарға, жиһаздың бұрыштары мен жиектеріне тиіп тұрмауын қадағалаңыз.

STOP *ЕСТЕ САҚТАҢЫЗ: электр қоректену кабелін кездейсоқ зақымдасаңыз, кепілдік шарттарына сәйкес келмейтін ақауларға, сонымен қатар электр тоғының соғуына әкеліп соқтыруы мүмкін. Зақымданған электр бауы сервис-орталықта жылдам ауыстыруды талап етеді.*

- Аспапты тазалаудың алдында ол электр желіден ажыратылғанына және толық суығанына көз жеткізіңіз. Аспапты тазалау бойынша нұсқаулықтарды қатаң ұстаныңыз.

STOP *Аспап корпусын суға батыруға немесе оны су ағынына салуға ТЫЙЫМ САЛЫНАДЫ!*

- Аспапты корпусынан ұстап қана тасымалдау керек.
- Аспаптың үстіне бөгде заттарды орнатпаңыздар, аспаптың үстіне отырмаңыз және мінбеңіз.
- Көзіңізді инфрақызыл сәулеленудің әсерінен сақтаңыз. Арақашықтықтан басқару пультінің сәуле шығарушысын көзге қарай бағыттамаңыз.

Құралды пайдалануға келесі жағдайларда тыйым салынады:

– Ылғалдылығы жоғары орынжайларда. Қозғалтқыштың істен шығуы, қысқа тұйықталу қаупі бар.
– Улы және тез жанғыш заттардың жанында, жанар жағар май буларының жоғары концентрациясы бар орынжайлар (сыр, еріткіш және т.с.с.) немесе жағар май шаңы. Өрт немесе жарылыс қаупі болады.
– Жақтаулары жоқ шынылар мен терезелерге. Аспаптың құлап кету және сынып қалу қауіпі бар.
– Жұмсақ жиһазды тазалау үшін. Жұмсақ және кедір-бұдыр бетте пайдалану – құлауына және сынуына әкелуі мүмкін.

- Жұмыс кезінде аспаптың қозғалатын бөліктерін ұстамаңыз.
- Жұмыс аспабын ұзақ уақытқа қараусыз қалдырмаңыз.
- Жұмыстағы ақаулықтардың пайда болуы немесе құлағаннан кейін электр қуат беру сымы немесе тұрқындағы көзге көрінетін зақымдарымен құралды пайдалануға тыйым салынады. Кез келген ақаулықтар пайда болған кезде құралды электр желісінен ажыратыңыз және сервис орталығына жүгініңіз.
- Бұл аспап физикалық, жүйке немесе психикалық ауытқулары бар немесе тәжірибесі мен білімі жетіспейтін адамдардың (оның ішінде балалардың) қолдануына арналмаған, мұндай тұлғалар қадағаланып, олардың қауіпсіздігі үшін жауап беретін тұлға осы аспапты қолдануға қатысты нұсқау жасалған жағдайлардан басқа. Балалардың аспаппен, оның жинақтаушыларымен, сонымен қатар зауыттық орамымен ойнауына жол бермеу мақсатында қадағалап отыру қажет. Құрылғыны тазалау және қызмет көрсетуді балалар ересектердің қарауынсыз жасамауы тиіс.
- Аспапты өздігіңізбен жөндеуге немесе құрылымына өзгеріс енгізуге тыйым салынады. Қызмет көрсету және жөндеу бойынша барлық жұмыстарды авторландырылған сервис-орталық жасауы керек. Біліксіз жасалған жұмыс аспаптың бұзылуына, жарақат пен мүлік зақымдануына әкеліп соқтыруы мүмкін.

STOP *Аспапты кез келген ақауы бар болғанда пайдалануға тыйым салынады.*

Техникалық сипаттамалары

Үлгі	W2401S
Аспаптың типі	терезелерді жуғыш-робот
Қуаты	72 Вт
Аккумулятор	литий-ионды
Аккумулятордың кернеуі	14,8 В ⎓
Аккумулятордың сыйымдылығы	650 мА*ч
Желілік адаптердің кіріс кернеулері	100-240 В~, 50/60 Гц, 1,5 А
Желілік адаптердің шығыс кернеулері	24 В ⎓, 3 А
Тоқтан күйіп қалудан қорғау	II дәреже
Суға арналған резервуар көлемі	60 мл
Сору қуаты	2500 Па
Индикациясы	светодиодтік, дыбысты
Суды автоматты түрде беру функциясы	бар
Қашықтықтан басқару құралы	бар
Қоректену көзі	2 × R03 (AAA)
Басқару типі	электрондық/қашықтықты (REDMOND Home)
Деректерді беру стандарты	Wi-Fi
Операциялық жүйелерінде қолдау	iOS®*, Android®**
Қоректену болмаған кезде қабатта автоматты ұстап тұру	40 мин дейін
Тазалау аймағын анықтау	бар
Желілік сымның ұзартқышы	бар
Сақтандырғыш арқан	3,9 м
Әрекеттің радиусы	6 м
Жұмыс температураларының диапазоны	5°C тан 40°C дейін
Шу деңгейі	<70 дБ
Толық қуаттандыру уақыты	3,5 сағат
Габаритті өлшемдер (ені × биіктігі × ұзындығы)	216 × 75 × 216 мм
Таза салмақ	1,3 кг

Жинағы

Терезелерді жуғыш-робот	1 дана
Желілік адаптер	1 дана
Желілік сым	1 дана
Желілік сымның ұзартқышы	1 дана
Қашықтықтан басқару құралы	1 дана
Моптар ұстағышы	1 дана
Микрофибрадан жасалған моптар	4 дана
Карабины бар сақтандыру арқаны	1 дана
Су резервуарын толтыруға арналған флакон	1 дана
Тасымалдау және сақтауға арналған сөмке	1 дана
Пайдалану жөніндегі нұсқаулық	1 дана
Сервисті кітапшасы	1 дана

** IOS тауар белгісінің авторлық құқық иесі Сиско Текнолоджи Инк. (Cisco Technology Inc.) болып табылады, Калифорния штатының корпорациясы, 170 Вест Тасмэн Драйв, Сан-Хосе, Калифорния 95134, АҚШ (US).*
*** Android тауар белгісінің авторлық құқық иесі Гугл ЭлЭлСи (Google LLC) болып табылады, 1600 Амфисиета Паркуэй, Маунтин Вью, Калифорния 94043, АҚШ (US).*

Өндіруші осындай өзгерістер туралы қосымша хабарламастан өз өнімін жетілдіру барысында оның дизайны, жинағы, сонымен қатар бұйымның техникалық сипаттамаларына өзгеріс енгізуге құқылы. Техникалық сипаттамаларда ±10% қателікке жол беріледі.

Моделінің қондырғысы (A1 сурет, 4 бет)

1. Ш батырмасы – жұмыстың басталуы/аяқталуы
2. Аспаптың корпусы
3. Бүріккіштер
4. Моптар ұстағышы
5. Дөңгелектер
6. Түбіндегі жұмыс индикаторы
7. Түбіндегі қате индикаторы
8. Ауа қабылдау
9. Ауыстырып қосқыш O/I
10. Су резервуарының клапаны
11. Желілік сым
12. Желілік адаптердің ұзартқышы
13. Қуат кабелі
14. Карабины бар сақтандыру арқаны
15. Микрофибрадан жасалған моптар
16. Желілік адаптер
17. Желілік адаптер индикаторы
18. Флакон қақпағының қалпақшасы
19. Флакон қақпағы
20. Су резервуарын толтыруға арналған флакон
21. Қашықтықтан басқару құралы
22. Қоректену элементіне арналған бөлім
23. Жұмыс режимін таңдау батырмалары
24. Қозғалыс бағытын таңдау батырмалары
25. OK батырмасы – жұмыстың басталуы/аяқталуы
26. AU батырмасы – суды автоматты түрде беру функциясы
27. батырмасы – қолмен су беру
28. Тасымалдау және сақтауға арналған сөмке

I. АЛҒАШҚЫ ҚОСАР АЛДЫНДА

Бұйымды орамынан шығарып, барлық орау материалдары мен жарнамалық жапсырмаларды алып тастаңыз.

Корпустағы ескертетін жапсырма, жапсырма-көрсеткіш (бар болса) және бұйымның сериялық нөмірі бар кестешені орнында міндетті түрде сақтаңыз!

Тасымалдаған немесе төмен температураларда сақтаған соң аспапты қосар алдында кем дегенде 2 сағат бөлме температурасында ұстау қажет.

Аспаптың корпусын және шешілетін дөңгелектерді ылғал шөберекпен сүртіңіз. Электрмен қоректендіру желісіне қосар алдында аспаптың барлық элементтерін жақсылап кептіріңіз.

Аспапты қолданар алдында аккумуляторды толығымен зарядтаған дұрыс. Желі адаптерінің сымы мен желі адаптерінің ұзартқышы сенімді бекітілуі үшін бұрандалы бекіткіштермен жабдықталған: аспапты A2 (5 бет) сұлбасында көрсетілген тәртіпте құрастырып, бекіткіштерді сағат тілінің бағытымен тірелгенше бұрап бекітіңіз.

Батарея зарядталып жатқанда Ш түймешігінің индикаторы қызғылт сары жанады. Аккумулятордың толық зарядталу уақыты 3,5 сағат. Аккумулятор толық зарядталған кезде индикатор жасыл түске ауысады, аспап пайдалануға дайын.

Қоректену элементі (жиынтыққа кірмейді) кереғарлықты сақтаумен, арақашықтықтан басқару пультіне дұрыс орнатылғандығына көз жеткізіңіз. Керек болған жағдайда қоректену элементін орнатыңыз.

Қоректендіру элементтерін орнату кезінде қолдарыңыз және құрылғы құрғақ болуы тиіс.

НАЗАР АУДАРЫҢЫЗ! Жеткізу кешеніне кіретін қуат көзінің элементі бұйымның жұмыс қабілеттілігін тексеруге ғана арналған. Аспаптың үздіксіз жұмысы үшін жаңа қуат көзінің элементін сатып алу ұсынылады.

Моптар ұстағышы корпусқа тығыз, бос орындарсыз орнатылуы керек. Оларды орнату тәртібі A4 (7 бет)схемасында көрсетілген. Ұстағыштағы құлақшаларды құрылғының корпусындағы ойықтармен туралаңыз және ұстағышты сырт еткенше басыңыз..

II. ҚҰРАЛДЫ ПАЙДАЛАНУ

Аспап қалыңдығы 3 мм басталатын шыныларды, айналарды, кафельдік плиталарды және қабырғаларды арналған.

STOP *Аспапты жақтаусыз шыныларға, жарықтары немесе басқа да ақаулары бар қабаттарға пайдалануға ТЫЙЫМ САЛЫНАДЫ!*

Тазаланылатын қабат астындағы кеңістік аспаптың байқаусыз құлап кетуі салдарынан зақымдануы мүмкін заттардан бос екендігіне көз жеткізіңіз.

Су ыдысын толтыру (A3 сурет, 6 бет)

1. Флаконның қақпағын бұрап, оны суға толтырыңыз. Қақпақты мықтап жабыңыз.

Контейнерді тек таза, суық суға толтырыңыз, дозаторлардың бітелуін болдырмау үшін суға химиялық жуғыш құрал қоспаңыз немесе қолданбаңыз.

2. Аспапты төңкеріңіз және су резервуарының клапанын ашыңыз.

3. Флакон қақпағының қалпақшасын алып, су резервуарын толтырыңыз.

Резервуарды толтырған кезде ауа соратын саңылауларға су түсуін болдырмаңыз!

4. Су резервуарының клапанын жауып. Аспап пайдалануға дайын.

Аспабын пайдалану (A5 сурет, 7 бет)

НАЗАР АУДАРЫҢЫЗ! Аспапты пайдаланар алдында міндетті түрде оны сақтандыру арқанының көмегімен бөлменің ішіндегі тұрақты жылжымайтын объектіге бекітіңіз.

1. Аспапты электр желіге қосыңыз, Ш түйменің индикаторы мен қуат адаптерінің индикаторы жанады. Қуат адаптерінің шамы жанады.

НАЗАР АУДАРЫҢЫЗ! Аспап электр желісіне қосылған жағдайда ғана жұмыс істейді!

Қоректену сымы мен ұзартқыштың майыспауын және айналмауын қадағалаңыз. Сымның ұзындығы шектеулі екендігін есте сақтаңыз және керек болған жағдайда ұзартқышты қолданыңыз.

2. О/І қуат көзін ауыстырып қосқышты І қалпына ауыстырыңыз, аспап қосылады, Ш түймешігінің индикаторы түсін көкке өзгертеді, «Вас приветствует робот-окномой РЕДМОНД: при очистке окон не забудьте закрепить страховочный трос» деген дыбыстық хабарлама естіледі.
3. Аспапты шыныға жақтаудан 10 см немесе басқа қабатқа орнатыңыз. Аспапты вертикалдық қабатта пайдаланған кезде, оны жіберместен бұрын аспаптың сенімді тұрғанына көз жеткізіңіз.

Қажет болған жағдайда, осындай бетте пайдалануға жарайтын жуғыш заттың немесе спрейдің шағын мөлшерін моптарға немесе тазаланатын теліме жағыңыз. Суламаңыз! Егер беті немесе моп тым дымқыл болса, аспап дұрыс жұмыс істемеуі мүмкін.

СУЛАМАҢЫЗ! Егер беті немесе моп тым дымқыл болса, аспап дұрыс жұмыс істемеуі мүмкін.

4. Ш түймешігінің жыпылықтау жиілігі мен жұмыс индикаторы төмендегенде аспаптың корпусында Ш түймесін немесе қашықтан басқару пультіндегі ОК түймесін басыңыз. «Начинаю очистку» деген дыбыстық хабарлама естіледі, аспаптан ол автоматты тәртіптемедегі жұмысын бастайды, суды автоматты түрде беру функциясы қосылады («Қашықтықтан басқару пультін қолданыңыз» бөлімін қараңыз). Жұмыс істеп тұрған кезде үзіліс тәртіптемесін қосу/сөндіру үшін (голосовое сообщение «Пауза») аспаптың корпусында Ш түймесін немесе қашықтан басқару пультіндегі ОК түймесін басыңыз.
5. Жұмысы аяқталған соң аспап дыбыстық сигнал береді: бір ұзын және екі қысқа сигнал, «Очистка завершена» деген дыбыстық хабарлама естіледі. Аспапты тұтқасынан ұстап тұрып, Ш батырмасын басыңыз және ұстап тұрыңыз, аспаптың сөнуін күтіңіз және оны абайлап жуылатын қабаттан шешіп алыңыз.

Егер дымқыл жыстырудан кейін шыныда дақтар қалатын болса, оларды жою үшін бетті құрғақ моптар пайдалана отырып қолмен немесе аспаптың көмегімен 1–2 рет сүртіңіз.

6. Су резервуарының клапанын ашып, қалған сұйықтықты төгіңіз.

Әкті түзілімдер алдын алу үшін резервуарында су қалдырмаңыз.

Индикациясы

Құрылғының ағымдағы күйіне байланысты Ш түймешігінің индикаторы түсі өзгереді:

- көк түс – штаттық жұмыс жасау;
- қызғылт сары түс – аккумулятор толығымен зарядталды немесе батарея зарядталып жатыр;
- жасыл түс – батарея толығымен зарядталған;
- қызыл түс – қате кезінде жыпылықтайды.

Аспап терезенің қай жағында тұрғанына қарамастан сіз оның жұмысын бақылай алуыңыз үшін, штаттық жұмыс істеу тәртіптемесі мен қателік индикаторлары түбінде қайталанған: көк индикатор штаттық жұмыс кезінде жанады, қызыл индикатор қателік кезінде жыпылықтайды.

Қашықтықтан басқару пультін қолданыңыз

Сіз сонымен қатар аспапты қашықтықтан басқару пульті арқылы басқара аласыз. Аспапты қосу үшін Ш түймесін басып ұстап тұрыңыз да, аспапты тазаланатын бетке қойыңыз.

- **ОК** түймесін басқан жағдайда аспаптың автоматты тәртіптемедегі жұмысы іске қосылады.
- Аспапты қолмен басқару үшін ◄, ►, ▼, ▲ түймелерін басыңыз – аспап көрсетілген бағытқа қарай қозғалады.
- Берілген траекториямен қозғалуды қосу үшін келесі түймелердің бірін басыңыз:

Z/N	Автоматты тәртіптеме. Солға, төменге және жоғарыға жылжытыңыз. «Режим интенсивной очистки» деген дыбыстық хабарлама естіледі	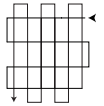
Z	Солға және төменге жылжытыңыз. «Режим очистки Z» деген дыбыстық хабарлама естіледі	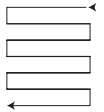
N	Төмен және жоғары қозғалыс. «Режим очистки N» деген дыбыстық хабарлама естіледі	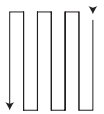

Суды автоматты түрде беру функциясы қосу үшін AUTO түймесін басыңыз, «Автоматическая подача воды включена» деген дыбыстық хабарлама естіледі, түймесін индикаторы және жұмыс индикаторы жыпылықтайды, құрылғы қозғалыс бағытында белгілі бір аралықта су береді. Суды автоматты түрде беру функциясы өшіру үшін AUTO түймесін қайта басыңыз, «Автоматическая подача воды выключена» деген дыбыстық хабарлама естіледі, түймесін индикаторы және жұмыс индикаторы үздіксіз жанады.

Суды қолмен беру үшін түймесін басыңыз, түймені басқан сайын құрылғы қозғалыс бағытына қарай аз мөлшерде су ағызады, «Включение подачи воды» деген дыбыстық хабарлама естіледі.

Қозғалысты тоқтату үшін **ОК** батырмасын басыңыз.

Қабатта автоматты ұстап тұру жүйесі

Аспап қоректену болмаған кезде қабатта автоматты ұстап тұру қызметімен жабдықталған. Жұмыс барысында электр желісінен ажыратылған жағдайда, батарея толық зарядталса, аспап тік бетінде 40 минут бойы ұсталады. Бұл ретте корпусының үстіңгі бөлігінде қызыл индикатор жыпылықтайды және аспаптан дыбыстық сигналдар естіледі. Аспапты ұстап тұрып, батырмасын басыңыз, оны қабаттан абайлап шешіп алыңыз.

Егер аспап қиын қолжетімді аймақта (мысалы, өте жоғары) тоқтап қалса, оны абайлап сақтандыру арқанынан тартыңыз. Құлап кетуді болдырмас үшін, арқанды аспап орналасқан қабатқа параллель ұстауға тырысыңыз.

НАЗАР АУДАРЫҢЫЗ! Беттегі автоматты ұстап қалу уақыты батарея зарядының деңгейіне тікелей байланысты.

REDMOND Home қосымшасы арқылы құрылғыны қашықтан басқару

REDMOND Home қосымшасы смартфон немесе планшет арқылы құрылғыны қашықтан жақын жерде бақылауға мүмкіндік береді.

Қосмшаға қосылу үшін аспап Wi-Fi (2,4 ГГц) желісінң әрекет ету аймағында болуы тиіс. Шаңсорғыш зарядтау станциясында болмауы керек.

1. Өзіңіздің смартфон немесе планшетіңізге REDMOND Home қосымшасын App Store®* немесе Google Play®** қосымша магазиндерінен жүктеуге болады (пайдаланылатын құрылғының операциялық жүйесіне байланысты).

Минималды қолдалатын операциялық жүйені компанияның www.redmond.company ресми сайтында немесе App Store® және Google Play®** дүкендеріндегі қосымшаның сипаттамасынан анықтаңыз.*

2. REDMOND Home қосымшасын іске қосыңыз, аккаунтты жасаңыз және экрандағы көмекші сөздерді орындап отырыңыз.
3. О/І қуат көзін ауыстырып қосқышты І қалпына ауыстырыңыз, аспап қосылады, түймешігінің индикаторы түсін көкке өзгертеді, «Вас приветствует робот-окномой РЕДМОНД: при очистке окон не забудьте закрепить страховочный трос» деген дыбыстық хабарлама естіледі.
4. Байланыс орнату үшін түймешігін үш рет жылдам басыңыз, «Переустановите соединение с сетью» деген дауыстық хабарлама шығады.
5. Құрылғыны қосу үшін жоғарғы оң жақ бұрыштағы «+» белгісесін түртіңіз.
6. Егер құрылғы автоматты түрде қосылмаса, оны қолмен таңдаңыз («REDMOND W2401S»).
7. Сәтті байланыс болған жағдайда құрылғы қол жетімді құрылғылар тізімінде пайда болады. Енді сіз аспапты қашықтықтан басқара аласыз.

III. АСПАПТЫҢ КҮТІМІ

Құралды тазалауға кіріспес бұрын, оның электр желісінен ажыратылғанына көз жеткізіңіз. Аспаптың корпусын жұмсақ шүберекпен сүртіп шығыңыз. СУЛАМАҢЫЗ!

Аспаптың корпусын, желілік адаптерді, желілік сымды және желілік сымның ұзартқышын судың астына және суға салуға ТЫЙЫМ САЛЫНАДЫ.

Құралды тазалау барысында қатты сулықтарды немесе ысқыштарды, абразивті пасталарды пайдалануға ТЫЙЫМ САЛЫНАДЫ.

Шешілетін дөңгелектер мен моптар ағынды суда тазартыла алады. Керек болған жағдайда жұмсақ жуғыш заттарды қолданыңыз.

Сақтау және тасымалдау

Сақтау және қайта пайдаланудың алдында құралдың барлық бөліктерін тазалап, түгел құрғатыңыз. Құралды құрғақ желденетін жерде жылыту аспаптарынан алыс және тікелей күн сәулелерден алыс сақтаңыз.

Тасымалдау және сақтау кезінде құралдың зақымдануына және/немесе ораманың бүтіндігіне әкелуі мүмкін құралды механикалық әсерлерге ұшарытуға тыйым салынады.

Құралдың орамасын су мен басқа да сұйықтықтардан сақтау қажет.

IV. СЕРВИС-ОРТАЛЫҚҚА ЖОЛЫҒАР АЛДЫНДА

Ақаулық	Мүмкін болатын себептері	Жою әдістері
Қосылған кезде түймешігінің индикаторы қызғылт сары болып жанады	Аспап аккумуляторының заряды таусылды	Аспапты электр желісіне қосыңыз және толық зарядтаңыз
Аспапаккумулятор зарядталмайды	Электр желісінде кернеу жоқ немесе резетке бұзылған	Электр желісіндегі кернеуді тексеріңіз және аспапты бұзылмаған резеткеге қосыңыз
«Подключите кабель питания» деген дыбыстық хабарлама естіледі, қате индикаторы жыпылықтайды	Аспап электр желісіне қосылмаған	Аспапты электр желісіне қосыңыз
Аспап тоқтап, дыбыстық сигнал береді, қате индикаторы жыпылықтайды	Қабатта ақаулар немесе кедірбұдыр жерлер бар	Аспапты ақаусыз тегіс қабатта ғана қолданыңыз.

* App Store тауар белгісінің авторлық құқық иесі Эппл Инк. (Apple Inc.), болып табылады, Уан Эппл Парк Уэй, Купертино, Калифорния 95014, АҚШ (US).
** Google Play тауар белгісінің авторлық құқық иесі Гугл ЭлЭлСи (Google LLC) болып табылады, 1600 Амфисиета Паркуэй, Маунтин Вью, Калифорния 94043, АҚШ (US).

Ақаулық	Мүмкін болатын себептері	Жою әдістері
Аспап тоқтап, дыбыстық сигнал береді, қате индикаторы жыпылықтайды	Моптар ластанған	Моптарды ауыстырыңыз, оларды тазалаңыз
Аспап автоматты режимдегі жұмыс кезінде тоқтап қалды	Датчиктің бұзылуы	Тазалаудың басқа тәртіптемесін таңдаңыз
	Аспап дұрыс орнатылмаған	Шыныда пайдаланған кезде аспап жақтаудан 10 см орнатылады
«Потеря прижимного давления» деген дыбыстық хабарлама естіледі	Қабат тым сырғанақ	Аспапты бір қабатта бірнеше рет пайдаланбаңыз
	Қабат немесе моптар тым ылғалды	Аспапты ылғал қабатта пайдаланбаңыз. Құрғақ моптарды пайдаланыңыз
Аспап қабатта дақтар қалдырады немесе дұрыс қозғалмайды	Моптар ластанған	Моптарды ауыстырыңыз, оларды тазалаңыз
Аспап тазалау аяқталғаннан кейін тоқтамайды	Датчик бұзылған	Қашықтан басқару пультіндегі **OK** түймесін басыңыз
Су берілмейді, «Бак для воды пуст» деген дыбыстық хабарлама естіледі	Су резервуары бос	Аспапты өшіріп, су резервуарын толтырыңыз
Қашықтан басқару пульті жұмыс істемейді	Қоректендіру элементтерінің ыдысы таусылған	Қоректендіру элементтерін ауыстырыңыз
Синхронизациялау әрекеті сәтсіз болды	Wi-Fi желісі бойынша қосылыс жоқ	Wi-Fi желісі жұмысының дұрыстығын тексеріңіз
	Ұялы құрылғыда ғаламтор өшіп тұр	Ұялы құрылғыда ғаламтор қосыңыз

Егер қателікті дұрыстай алмасаңыз, авторизацияланған сервистік орталыққа жүгініңіз.

Кепілдіктен кейінгі жөндеуге арналған қосалқы бөлшектерді табуға болады сайтта қолжетімді https://redmondsale.com/

V. КЕПІЛДІКТІ МІНДЕТТЕМЕЛЕР

* Стандартты кепілдік мерзімі – 1 жыл. Ұзартылған кепілдік шарттарымен осы сілтеме арқылы танысуға болады: https://warranty.redmond.company/

Өндіруші кепілдік кезеңі ішінде жөндеу, бөлшектерді ауыстыру немесе бүкіл бұйымды ауыстыру жолымен материалдар кез келген зауыттық ақауларды жоюға міндеттенеді. Кепілдік тек сатып алу күні түпнұсқалық кепілдік талонында дүкен мөрімен және сатушы қолымен расталған жағдайда ғана күшіне енеді. Осы кепілдік тек бұйым пайдалану бойынша нсұқаулыққа сәйкес қолданылған, жөнделмеген, бұзылмаған және онымен дұрыс жұмыс істемеу нәтижесінде зақымданбаған, сонымен қатар бұйымның толық жинағы сақталған жағдайда танылады. Осы кепілдік бұйымның табиғи тозуына және шығын материалдарына таралмайды (микрофибрадан жасалған моптар және т. б.).

Бұйымның қызмет мерзімі мен оған кепілдікті міндеттемелердің қолданыс мерзімі бұйым сатылған немесе өндірілген кезден есептеледі (егер сату күнін анықтау мүмкін болмаса).

Аспап өндірілген күнді бұйым корпусының сәйкестендіру жапсырмасындағы сериялық нөмірден табуға болады. Сериялық нөмір 13 белгіден тұрады. 4-ші және 5-ші белгілер айды, 6-шы және 7-ші – құрылғының шығарылған жылын білдіреді.

0	0	0	1	1	2	2	3	3	3	3	3	3

1 – өндірілген айы (01 – қаңтар, 02 – ақпан ... 12 – желтоқсан)
2 – өндірілген жылы (21 – 2021 ж., 22 – 2022 ж. ... 30 – 2030 ж.)
3 – үлгінің сериялық нөмірі

Өндіруші бекіткен аспаптың қызмет ету мерзімі бұйымның пайдаланылуы осы нұсқаулық пен қолданылатын техникалық стандарттарға сәйкес жүзеге асырылғанда, сатып алынған күнінен бастап 3 жыл құрайды.

Орамды, пайдаланушы нұсқаулығын, сонымен қатар аспаптың өзін қалдықтарды қайта өңдеу бойынша жергілікті бағдарламаға сәйкес пайдаға асыру керек. Қоршаған ортаға қамқорлық білдіріңіз: мұндай бұйымдарды әдеттегі тұрмыстық қоқыспен тастамаңыз.

www.redmond.company
www.multivarka.pro
Сделано в Китае / Made in China

W2401S-CIS-UM-4